# 初识BearPi-HM Micro开发板

版权所有© 2021 南京小熊派智能科技有限公司

# 目录


- BearPi-HM Micro开发板功能介绍
- BearPi-HM Micro开发板原理图解读
- BearPi-HM Micro开发板使用注意事项



版权所有© 2021 南京小熊派智能科技有限公司

# BearPi-HM Micro开发板功能介绍

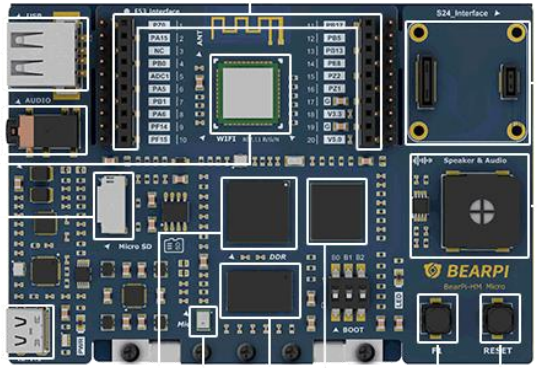


## BearPi-HM Micro

| | |
|---|---|
| 主控 | STM32MP157AAC |
| 存储 | 1x4GB eMMC  1x512MB DDR 可扩展SD卡 |
| 屏幕 | 4.3寸电容式LCD触摸屏 |
| 网络 | 2.4G Hi3881 SDIO Wi-Fi |
| 音频 | 4段式耳机 x1，MIC咪头 x1，扬声器 x1 |
| 扩展 | 支持 标准E53接口 x1, S24接口 x1 |
| 供电 | 5V Typec供电 |
| USB | 一路 USB2.0 HOST |
| KEY | Reset key x1, User Key x1 |
| LED | LED x1 |


版权所有© 2021 南京小熊派智能科技有限公司

# BearPi-HM Micro原理图解读

## Typec电路原理图

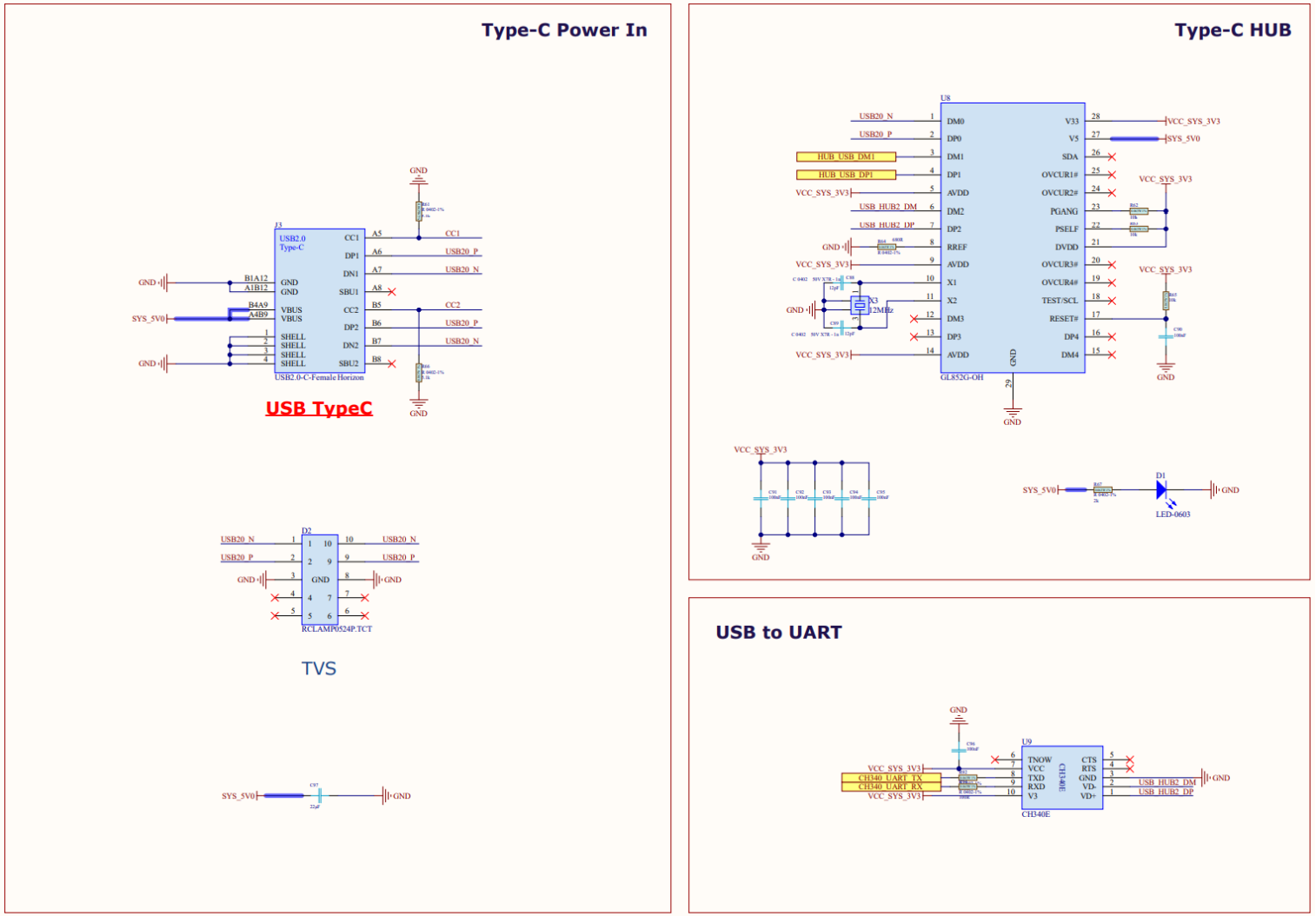



版权所有© 2021 南京小熊派智能科技有限公司

# BearPi-HM Micro原理图解读

## 音频电路原理图

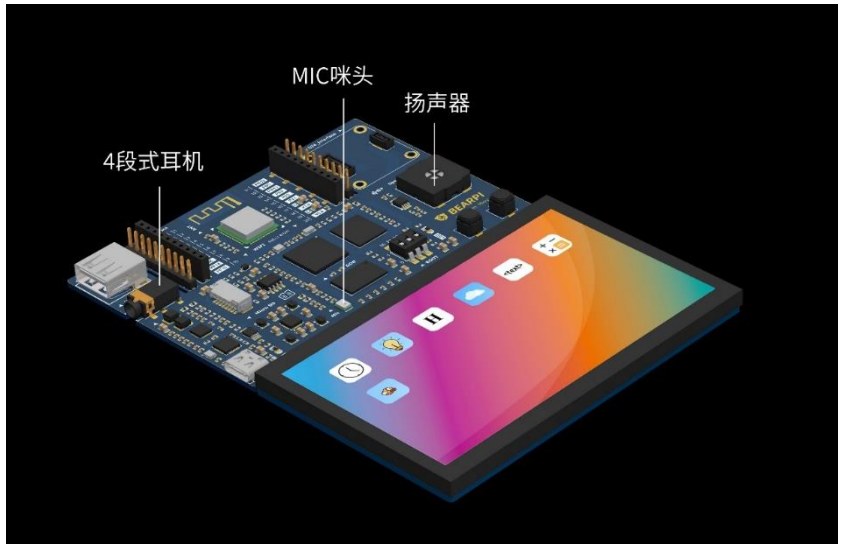


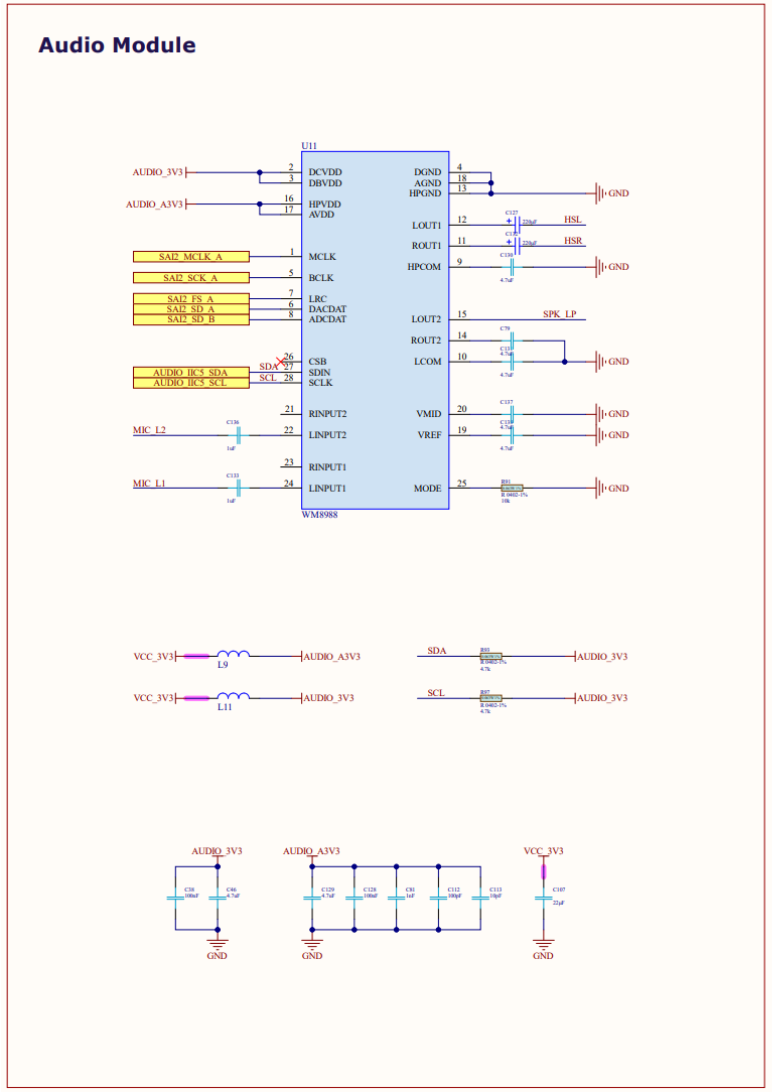


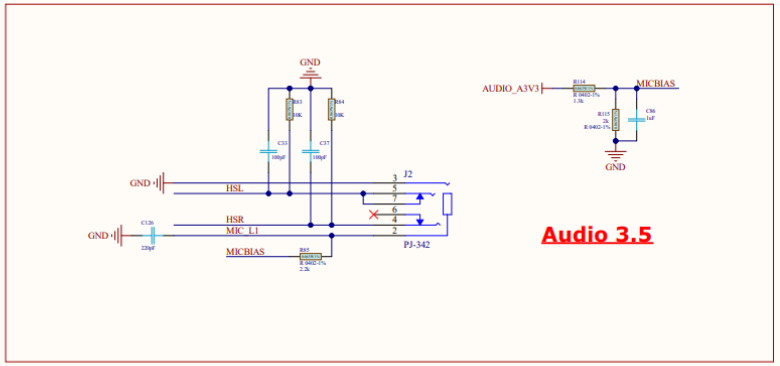


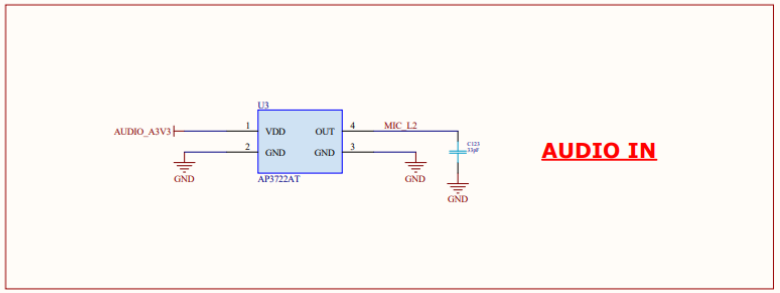


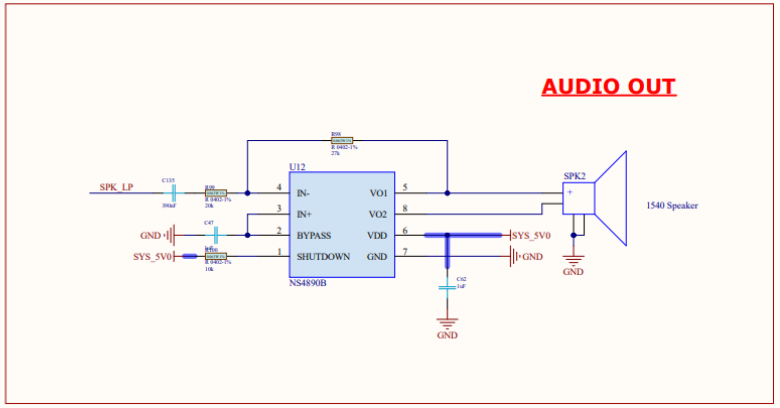



版权所有© 2021 南京小熊派智能科技有限公司

# BearPi-HM Micro原理图解读

## Wi-Fi电路原理图

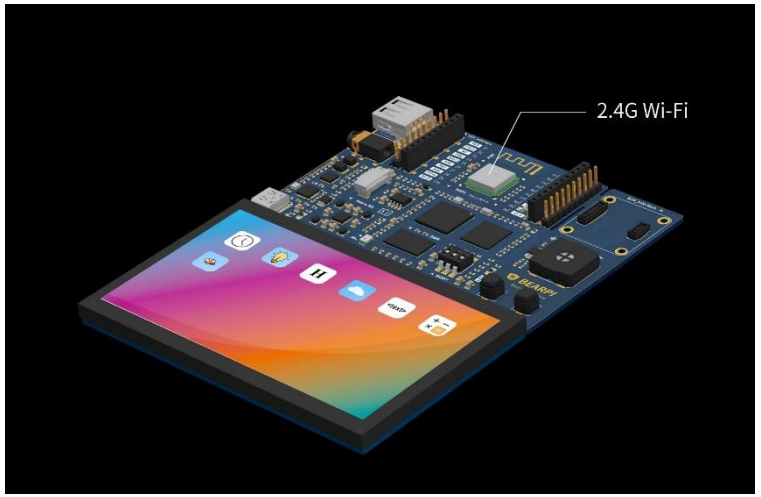


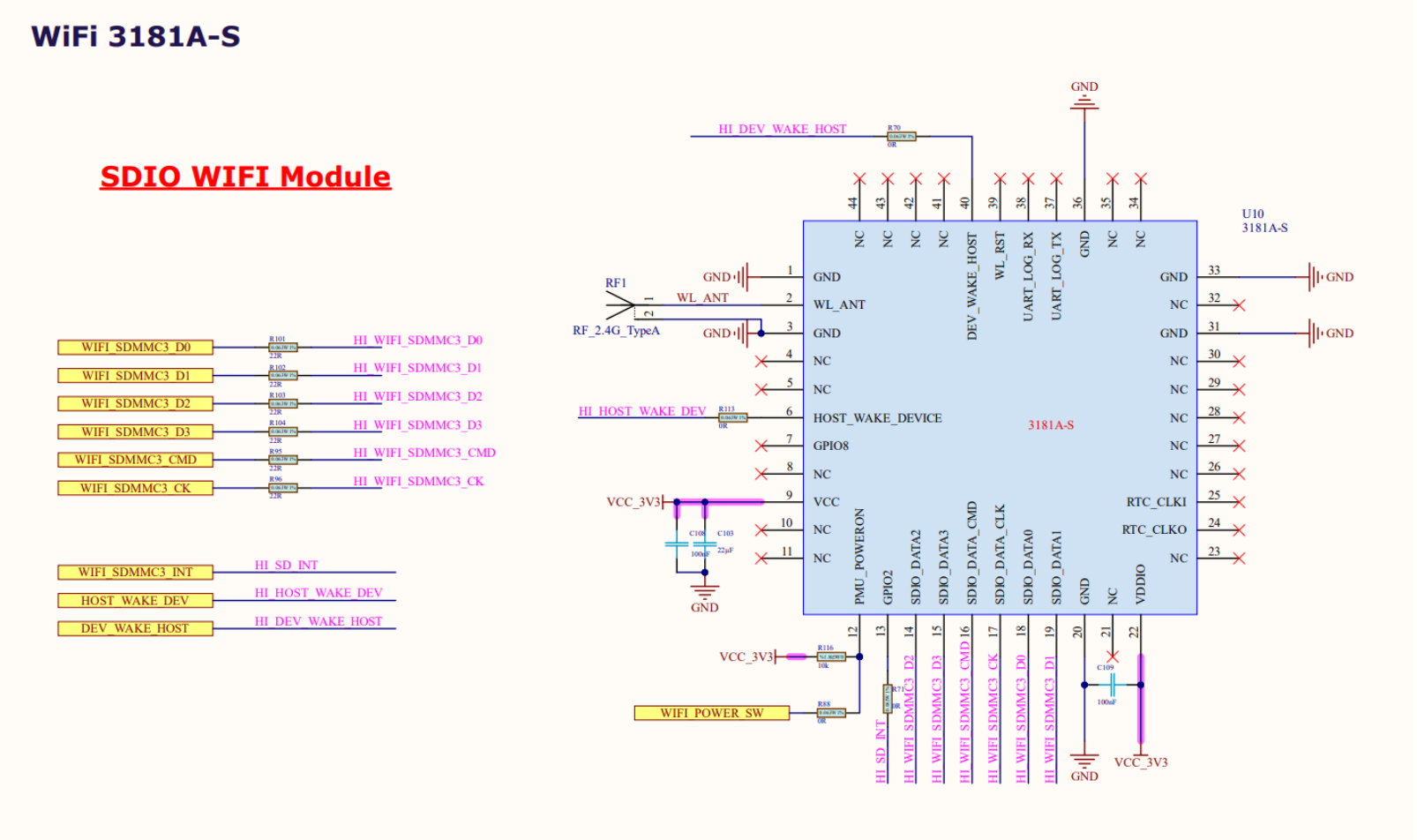



版权所有© 2021 南京小熊派智能科技有限公司

# BearPi-HM Micro原理图解读

## 屏幕显示电路原理图

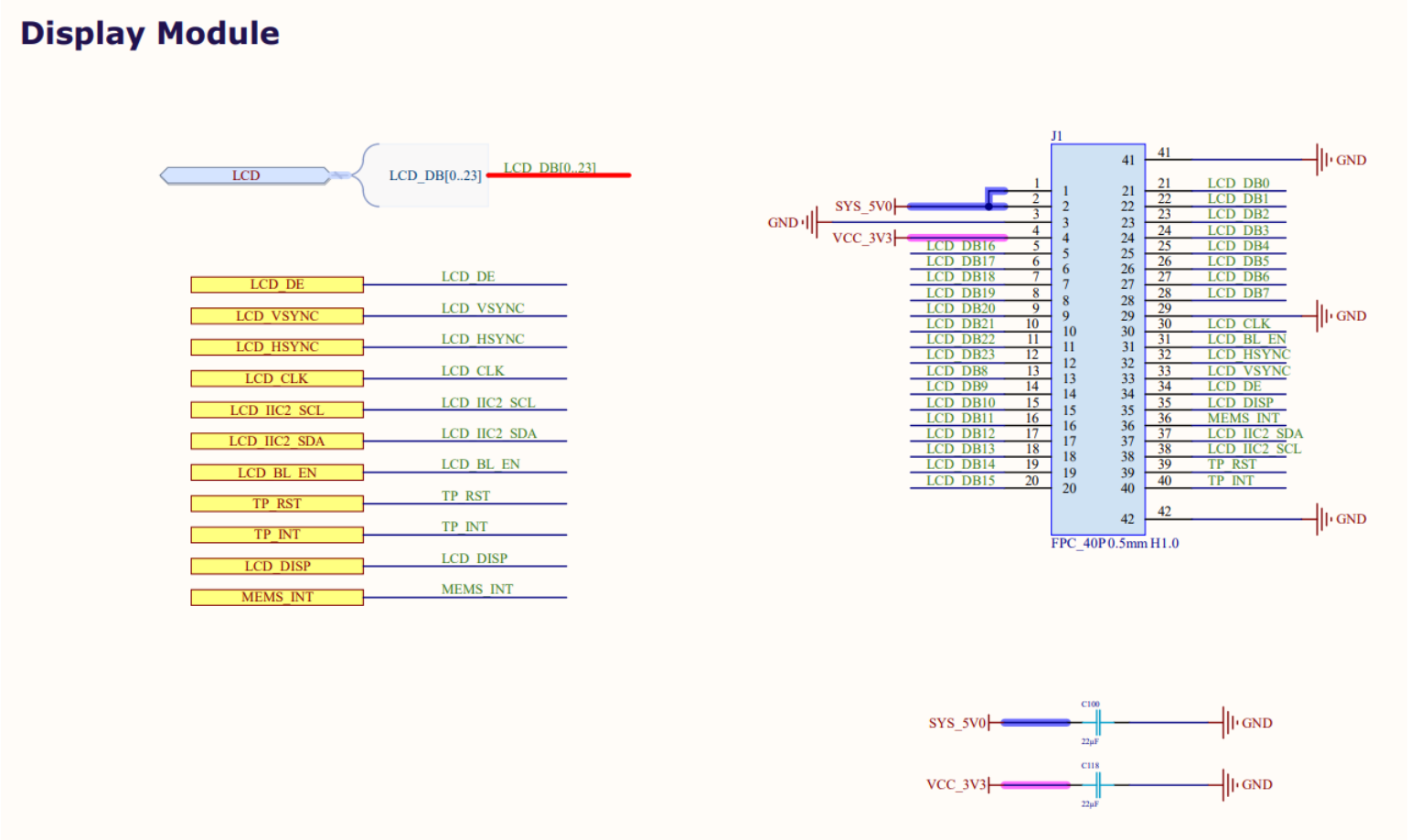



版权所有© 2021 南京小熊派智能科技有限公司

# BearPi-HM Micro原理图解读

## E53电路原理图

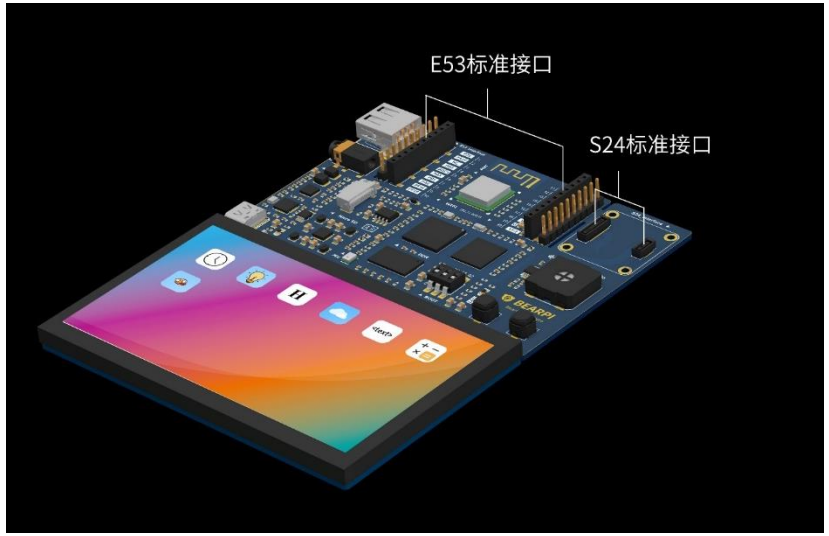


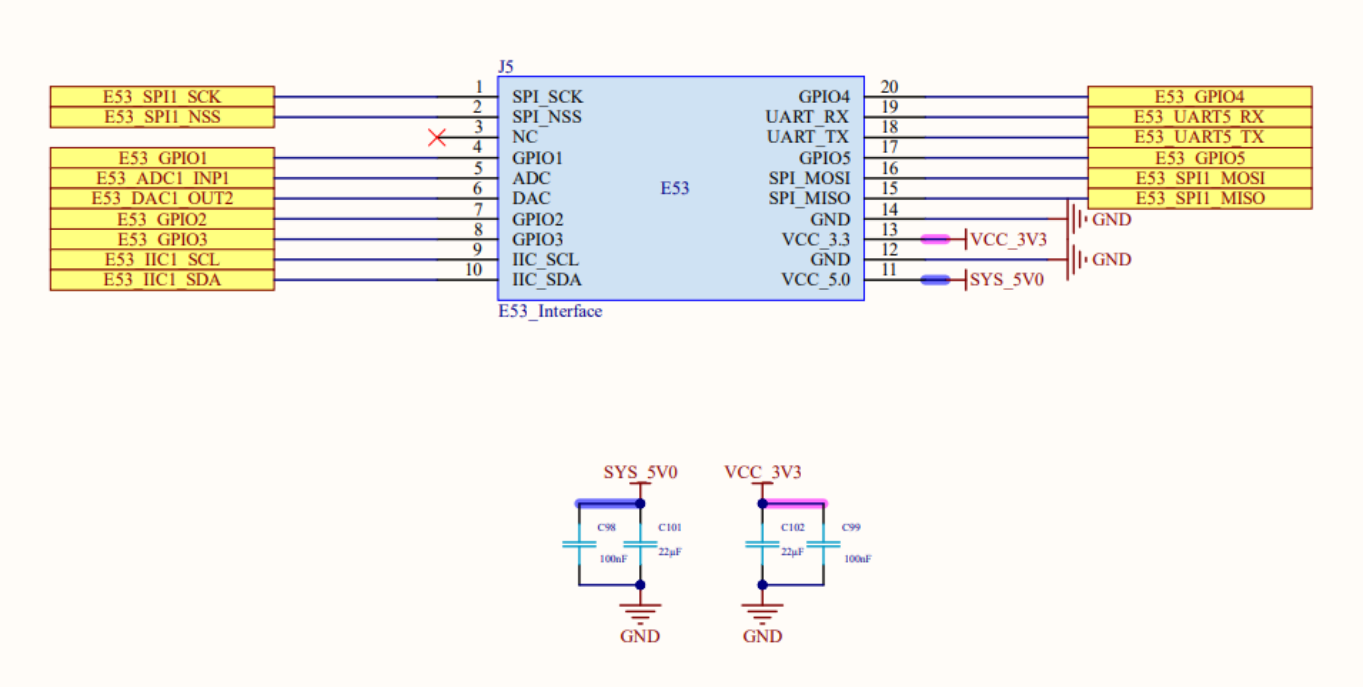



版权所有© 2021 南京小熊派智能科技有限公司

# BearPi-HM Micro原理图解读

## S24电路原理图

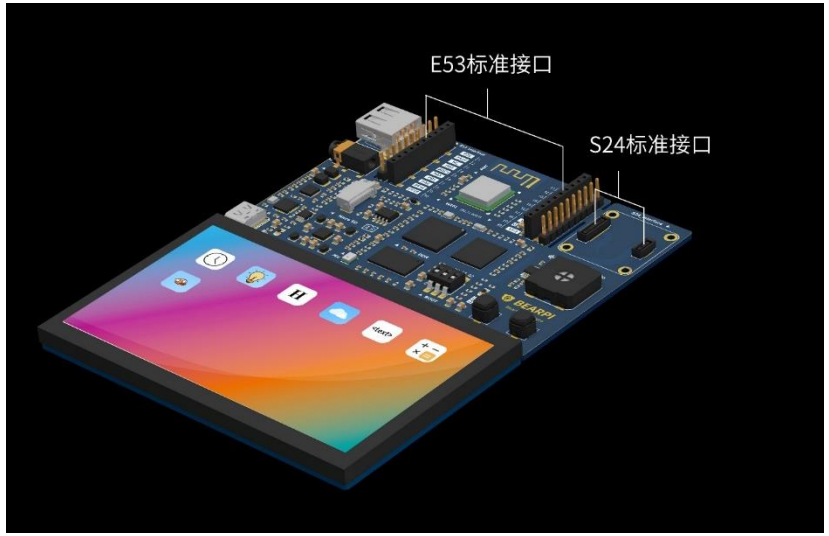


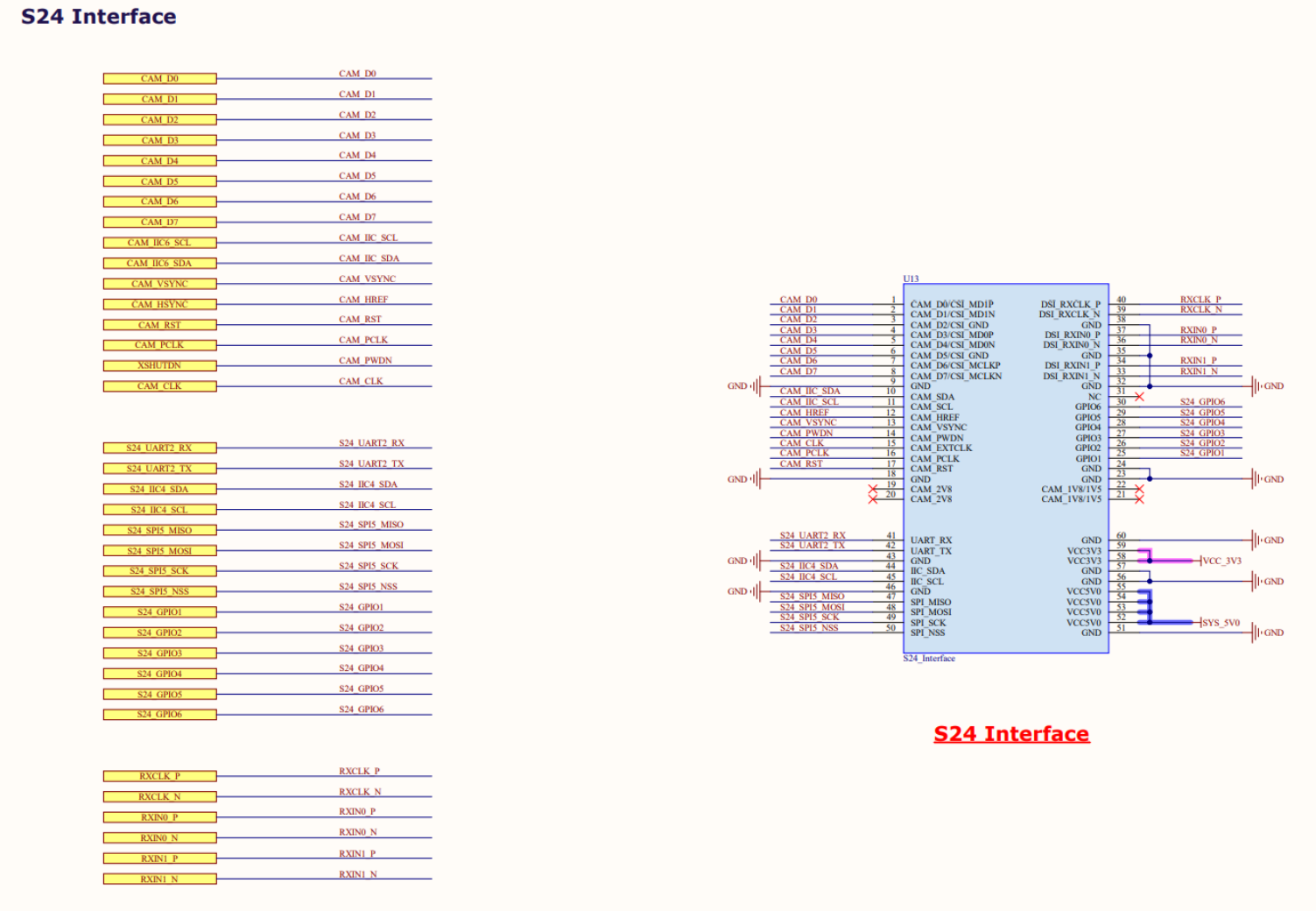



版权所有© 2021 南京小熊派智能科技有限公司

# BearPi-HM Micro开发板使用注意事项

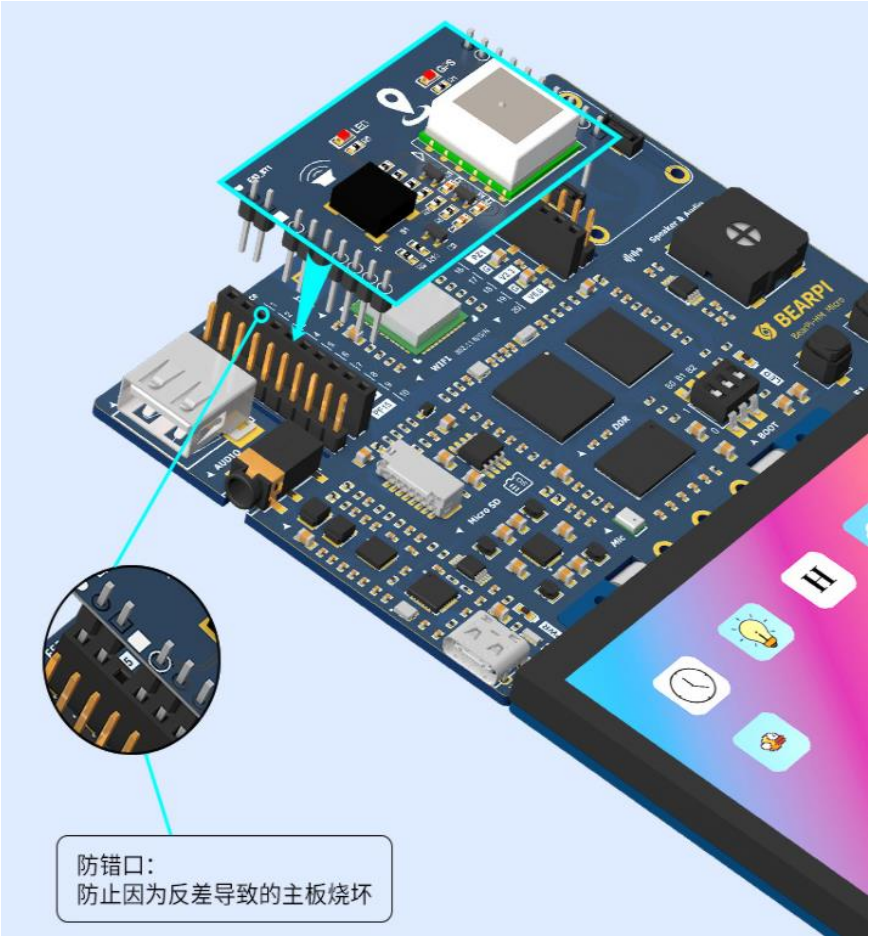



版权所有© 2021 南京小熊派智能科技有限公司

# 本节小结

- 1、了解BearPi-HM Micro开发板功能
- 2、熟悉BearPi-HM Micro开发板原理图
- 3、掌握BearPi-HM Micro开发板使用技巧

 版权所有© 2021 南京小熊派智能科技有限公司

# 谢谢观看

开 源 从 小 熊 派 开 始

OPEN-SOURCE STARTED WITH THE BEARPI